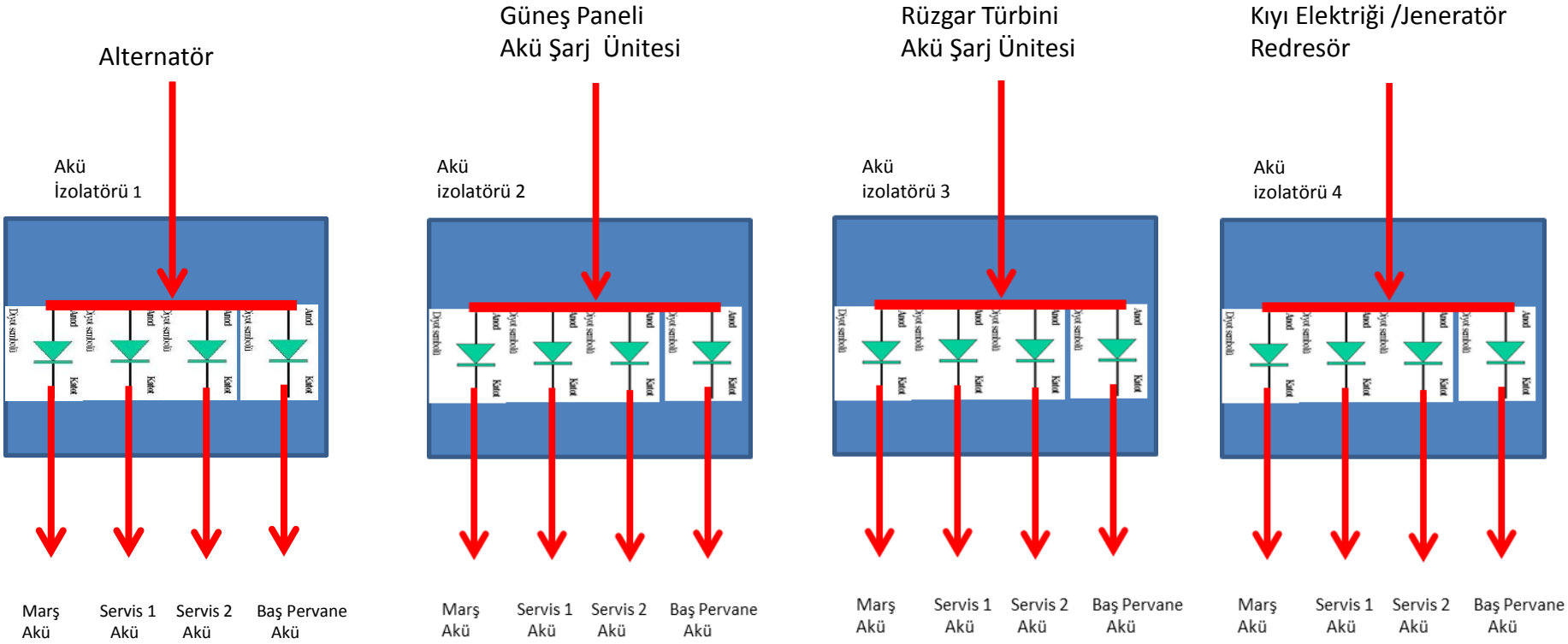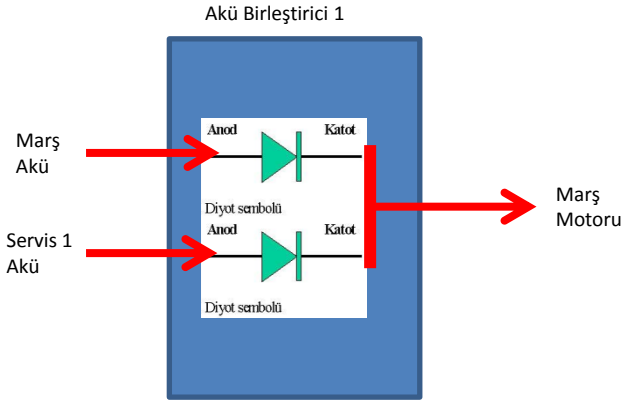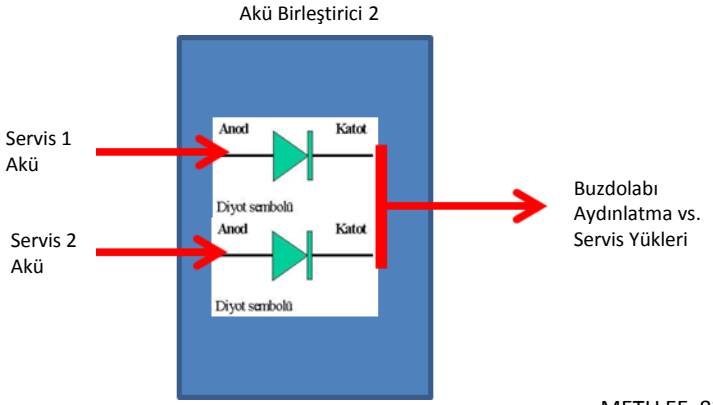TEKNELERDE MARŞ/SERVİS/BAŞ PERVANE AKÜ GRUPLARININ ŞARJ VE YÜKE BAĞLANIM SİSTEMLERİ